Brugsanvisning

Trækdonkraft 40 / trækdonkraft 80

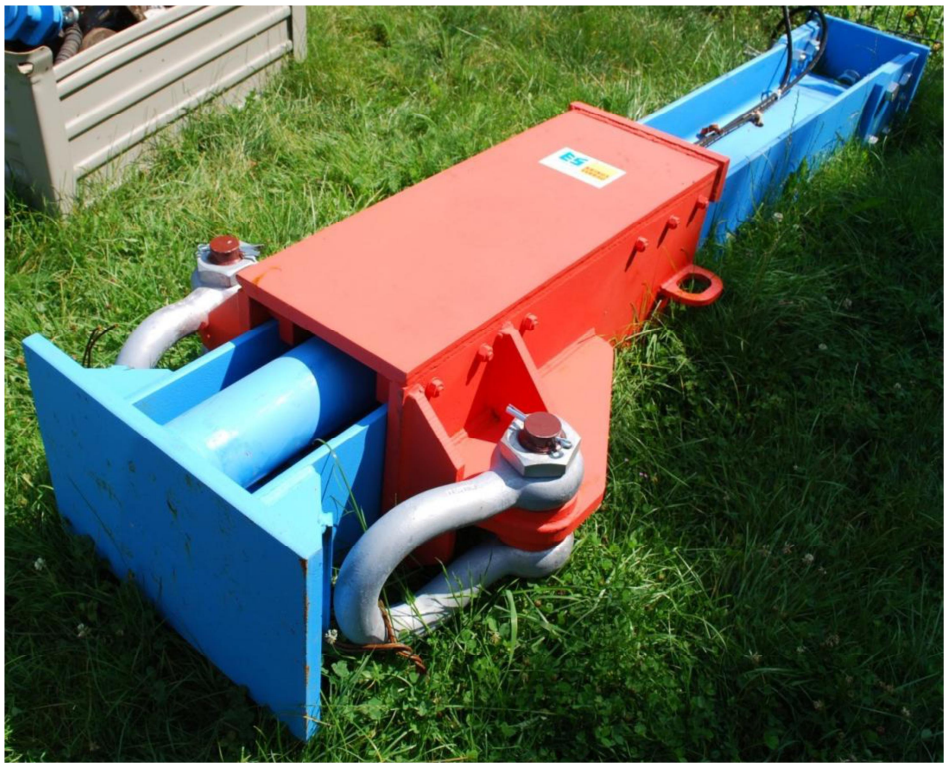

Indhold

Trækdonkraft 40 / trækdonkraft 80

1.	Arbejdssikkerhed og generelle anvisninger iht. DIN EN 13331-1/ -2	3
1.1	Løft og transport	3
1.2	Foranstaltninger til reducering af farer	3
7.	Systemoversigt trækdonkraft 80	4
8.	Hydrauliske data trækdonkraft 80	5
9.	Anhugningspunkter trækdonkraft 80	6
10.	Optagelse af trækdonkraft 80	7-8
11.	Håndtering af trækdonkraft 80	9
11.1	Underlag HE-B-drager	9-10
11.2	Underlag hårdttræ (bongossi)	11

1. Arbejdssikkerhed og generelle anvisninger iht. DIN EN 13331-1/-2

1.1. Løft og transport

- Transporten skal foregå så tæt på jorden som muligt.
- Anhugningsgrej (kædetype og -tykkelse, krog) skal vælges i overensstemmelse med vægten af den byrde der skal transporteres.
- Der må udelukkende anvendes kroge med sikkerhedslås for at undgå risikoen for utilsigtet afhugning når byrden løftes, trækkes eller transporteres.
- Byrden skal hugges an på en sådan måde at trækdonkraften hænger vandret, og sådan at svingninger under transporten reduceres til et minimum.
- Trækdonkraften må kun afsættes på et jævnt og fast underlag.
- Der må ikke være nogen personer i gravemaskinens/kranens arbejdsområde eller under en løftet byrde.
- En person som styrer byrden, må kun befinde sig ved gravemaskinens forreste venstre hjørne og skal hele tiden have øjenkontakt med maskinføreren.
- Ophold i fareområdet er principielt forbudt!
- Arbejdstilsynets forskrifter og sikkerhedsbestemmelserne for løftegrej skal overholdes!

1.2. Foranstaltninger til reducering af farer

- Der skal etableres en trafiksikring, f.eks. ved hjælp af afspærringer, markeringsbånd eller sikringspersonale som er indsat til dette formål.
- Byggepladsen skal markeres tilstrækkeligt som en sådan, f.eks. med advarselsskilte.
- Gravekassen skal sikres mod utilsigtede stød hhv. placeres tilstrækkeligt stabilt (tilstrækkelig bredde og stabilt underlag).
- Ved transport og håndtering af trækdonkraften hhv. ved montering og demontering af gravekassen skal man være opmærksom på luftledninger.
- Ved afsætning på hældende eller ujævn grund skal gravekassen så vidt muligt placeres vinkelret på hældningen, i skråningens retning.

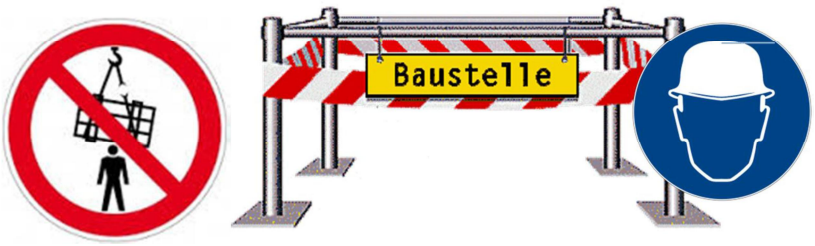

7. Systemoversigt trækdonkraft 80

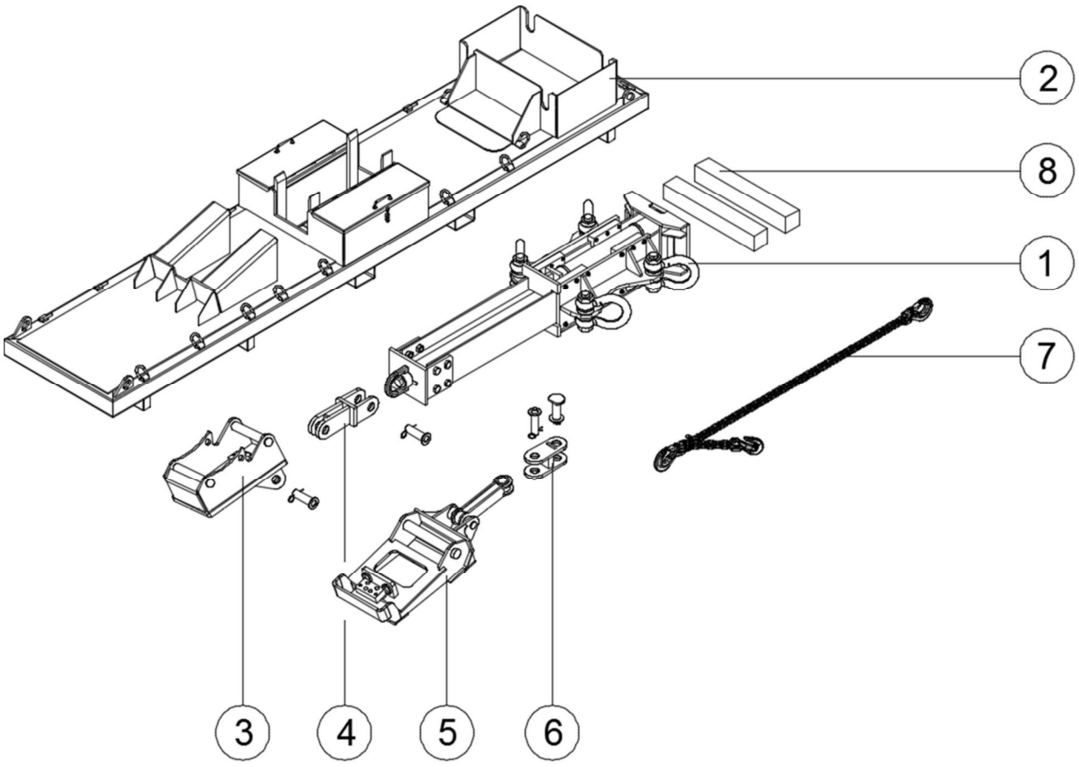

Pos.	Betegnelse	Vægt [kg]	Art.-nr.
	Trækdonkraft 80 OilQuick komplet med transportopbygning og tilbehør	3955,00	833350
	Trækdonkraft 80 Lehnhoff komplet med transportopbygning og tilbehør	3980,00	833351
	Trækdonkraft 80 OilQuick med adapter (uden tilbehør)	1780,00	833348
	Trækdonkraft 80 Lehnhoff med adapter (uden tilbehør)	1805,00	833349
1	Trækdonkraft 80	1390,00	833338
2	Transportopbygning for trækdonkraft 80	1640,00	833342
3	Adapter hurtigskift OilQuick skift type OQ 70/55 med bolte	220,00	833340
4	Adapter OilQuick svanehals med bolte	60,00	833343
5	Adapter hurtigskift Lehnhoff SW 21/25 til hurtigskift type MS/HS 21 og MS/HS 25	265,00	833347
6	Kobling Lehnhoff med bolte	41,00	833346
7	Kæde, 1-strenget 22/5000	75,00	852060
8	Bongossi-strøer	23,00	833341

8. Hydrauliske data trækdonkraft 80

Vandring	1000	[mm]
Ø stempel D1	125	[mm]
Stempelflade	122,72	[cm^2]
Volumen	12,27	[mm]
Maks. tryk	350	[cm^2]
Maks. løftekraft	400	[cm^2]
Hydraulisk tilslutning	1/2	[1]
Vægt uden adapter	1130,00	[1]

Tryk [bar] x stempelflade [cm^2]/

Kæde Gunnebo GrablQ 22 mm		0°	0-45°	45-60°	Sikkerhedsfaktor
Løfteevne* (t]		22,4	16,0	11,2	4:1

Tryk	Trækkraft*		Sikkerheds-faktor kæde**	Tryk	Trækkraft*		Sikkerheds-faktor kæde**
[bar]	[kN]	[t]	[-]	[bar]	[kN]	[t]	[-]
1	2,45	0,25	4:1	180	441,79	44,18	2:1
5	12,27	1,23	4:1	190	466,33	46,63	2:1
10	24,54	2,45	4:1	200	490,87	49,09	2:1
20	49,09	4,91	4:1	210	515,42	51,54	2:1
30	73,63	7,36	4:1	220	539,96	54,00	2:1
40	98,17	9,82	4:1	230	564,50	56,45	1:1
50	122,72	12,27	4:1	240	589,05	58,90	1:1
60	147,26	14,73	4:1	250	613,59	61,36	1:1
70	171,81	17,18	4:1	260	638,14	63,81	1:1
80	196,35	19,63	4:1	270	662,68	66,27	1:1
90	220,89	22,09	4:1	280	687,22	68,72	1:1
100	245,44	24,54	4:1	290	711,77	71,18	1:1
110	269,98	27,00	4:1	300	736,31	73,63	1:1
120	294,52	29,45	4:1	310	760,85	76,09	1:1
130	319,07	31,91	2:1	320	785,40	78,54	1:1
140	343,61	34,36	2:1	330	809,94	80,99	1:1
150	368,16	36,82	2:1	340	834,49	83,45	1:1
160	392,70	39,27	2:1	350	859,03	85,90	1:1
170	417,24	41,72	2:1				

*med begge cylindre hhv. strenge

**Da kæderne ikke anvendes som anhugningsgrej ved løft/aflæsning, er en udnyttelse op til sikkerhedsfaktor 1:1 tilladt.

I tilfælde af svigt vil kæden blot blive forstrakt. Det er udelukket at dele falder ned eller vælter, da pladerne trækkes styret.

Ophold i fareområdet ved kæderne under løfteproceduren er forbudt.

Der er forbudt at løfte pladerne ud af gravekassen ved hjælp af trækdonkraften.

9. Anhugningspunkter, trækdonkraft 80

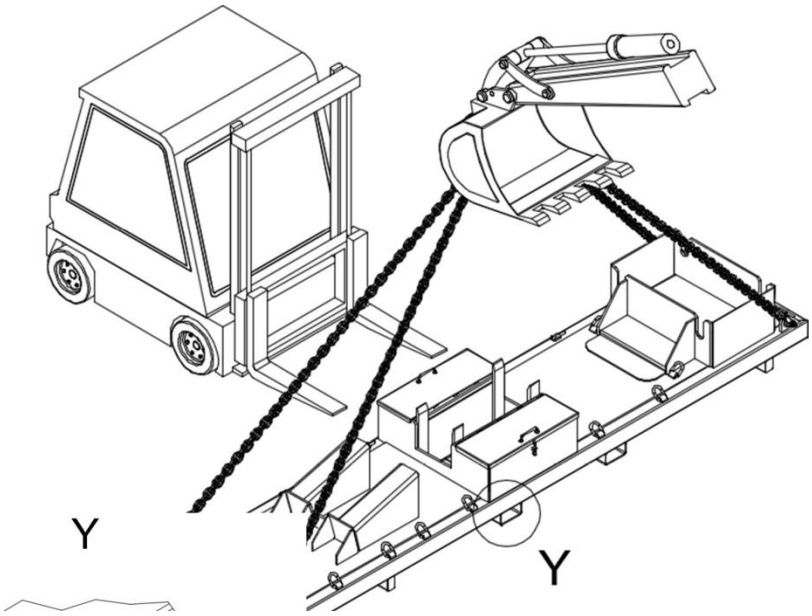

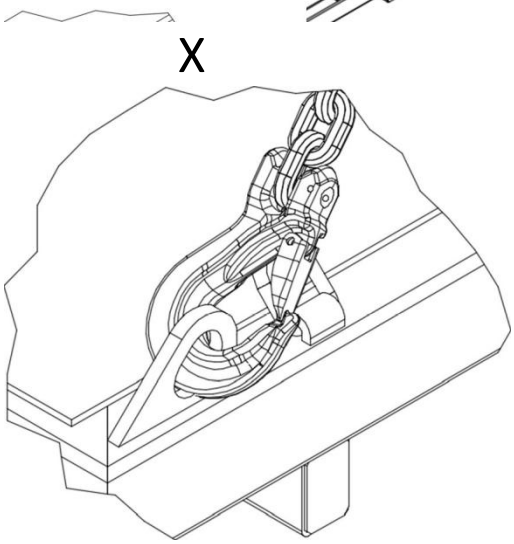

Trækdonkraft 80 leveres liggende og fastgjort på transportopbygningen, og den løftes af lastbilen sammen med transportopbygningen som en enhed. Bemærk at transportopbygningen kun må afsættes på et plant og fast underlag.

Aflæsning af trækdonkraft 80 udføres ved hjælp af egnet løftegrej (GS-godkendelse). Løftegrejet må udelukkende hugges an i mindst fire punkter (detail X) i de dertil indrettede anhugningsøjer. Alternativt kan trækdonkraft 80 f.eks. aflæsses med en gaffeltruck. I så fald skal man anvende gaffellommerne på transportopbygningen (detail Y).

10. Optagelse af trækdonkraft 80

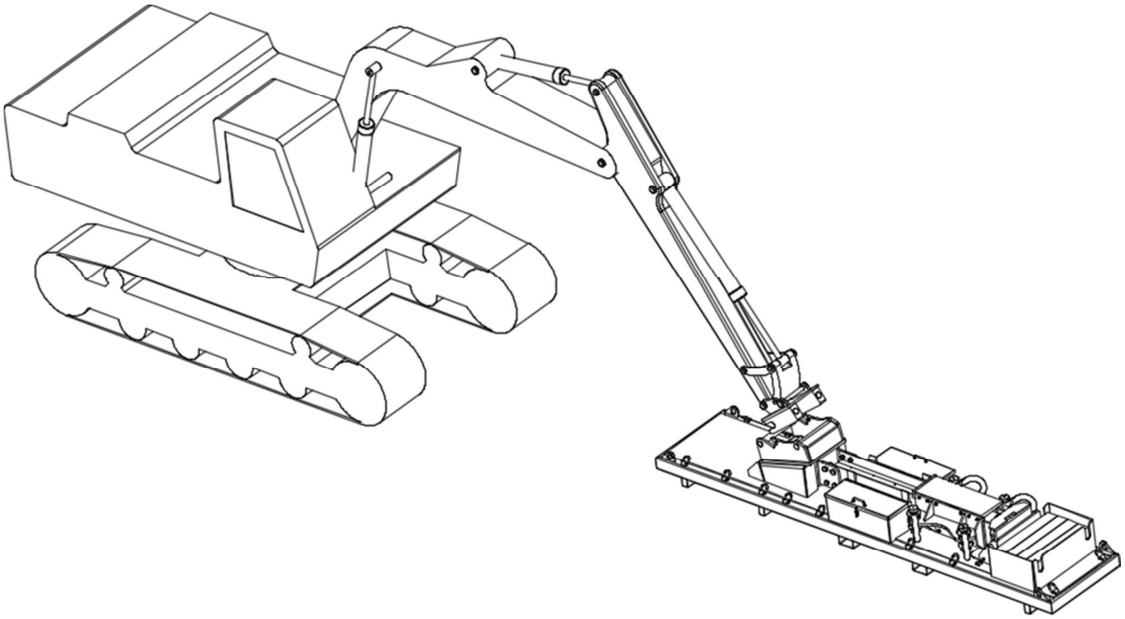

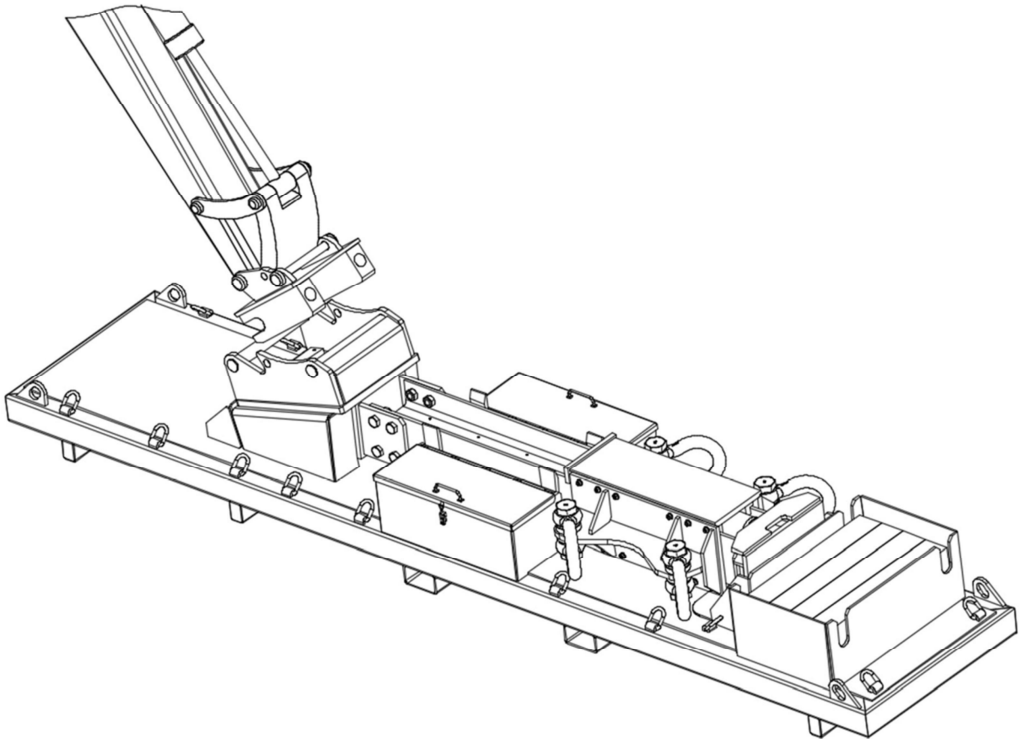

,

Når alle surringer er fjernet fra transportopbygningen, kan gravemaskinen optage trækdonkraft 80 ved hjælp af hurtigskiftet. Gravemaskinen og hurtigskiftet skal være kompatible. Leveringsprogrammet omfatter adaptere fra Lehnhoff hhv. OilQuick.

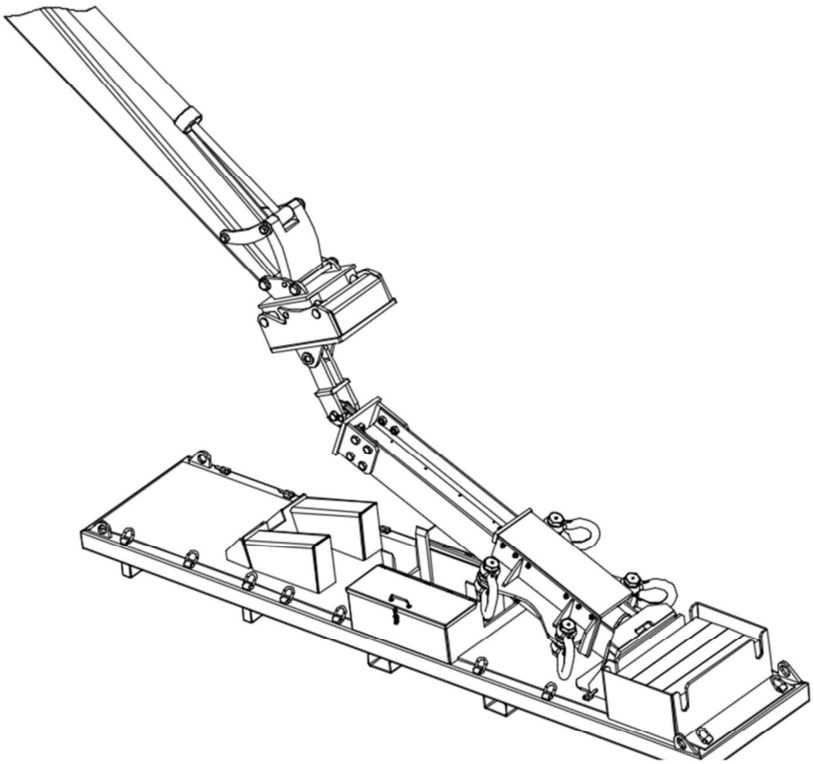

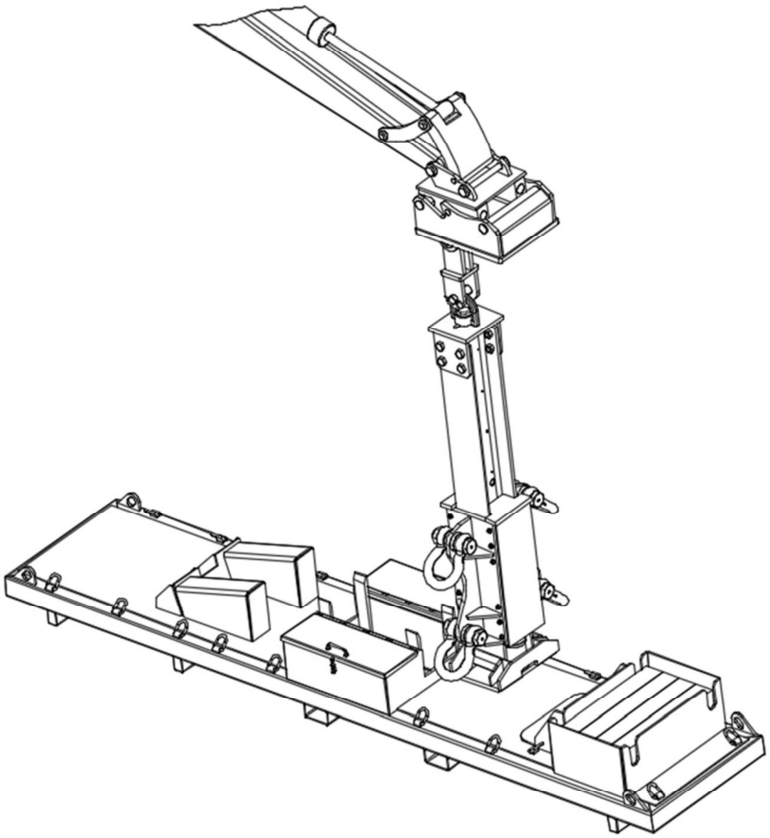

Optagelse og betjening af trækdonkraft 80 udføres udelukkende fra gravemaskinens førerplads.

11. Håndtering af trækdonkraft 80

11.1 Underlag HE-B-drager

Ved hjælp af gravemaskinen placeres trækdonkraften i umiddelbar nærhed af den gravekasseplade der skal trækkes op. For at fordele belastningen bedre kan man f.eks. anvende en HE-B-drager eller strøer af hårdt træ som underlag. Derefter hugges kæderne an i begge sider i de nederste sjækler på trækdonkraften.

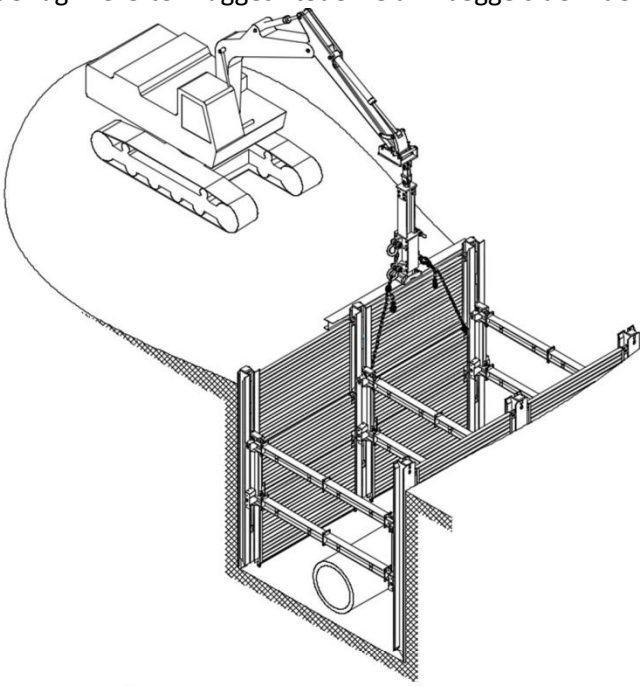

Den anden ende af hver kæde hugges an i de dertil indrettede anhugningsøjer på gravekassepladen. De to korte kæder med opkorterkrog gør det muligt at forkorte kæderne og dermed udnytte hele trækdonkraftens vandring.

Nu kan det første løft udføres. Husk at trækkeproceduren skal gennemføres i overensstemmelse med den lokale byggeledelses hhv. den sagkyndiges anvisninger.

Demonteringen af gravekassen skal udføres trinvist, og efterhånden som opfyldningsmaterialet fyldes i, skal det kompakteres mod den højere bund.

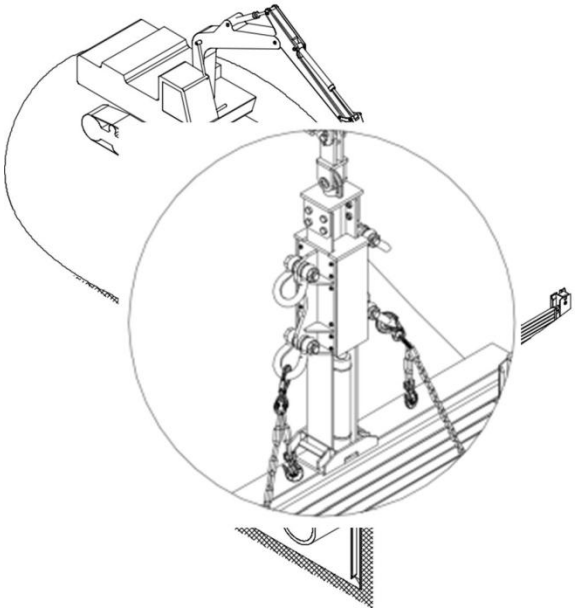

Når det første løft er gennemført (løfteslæden tilbage i nederste position), kan kæderne i begge sider hugges an i de øverste sjækler på trækdonkraften, og det næste løft kan udføres.

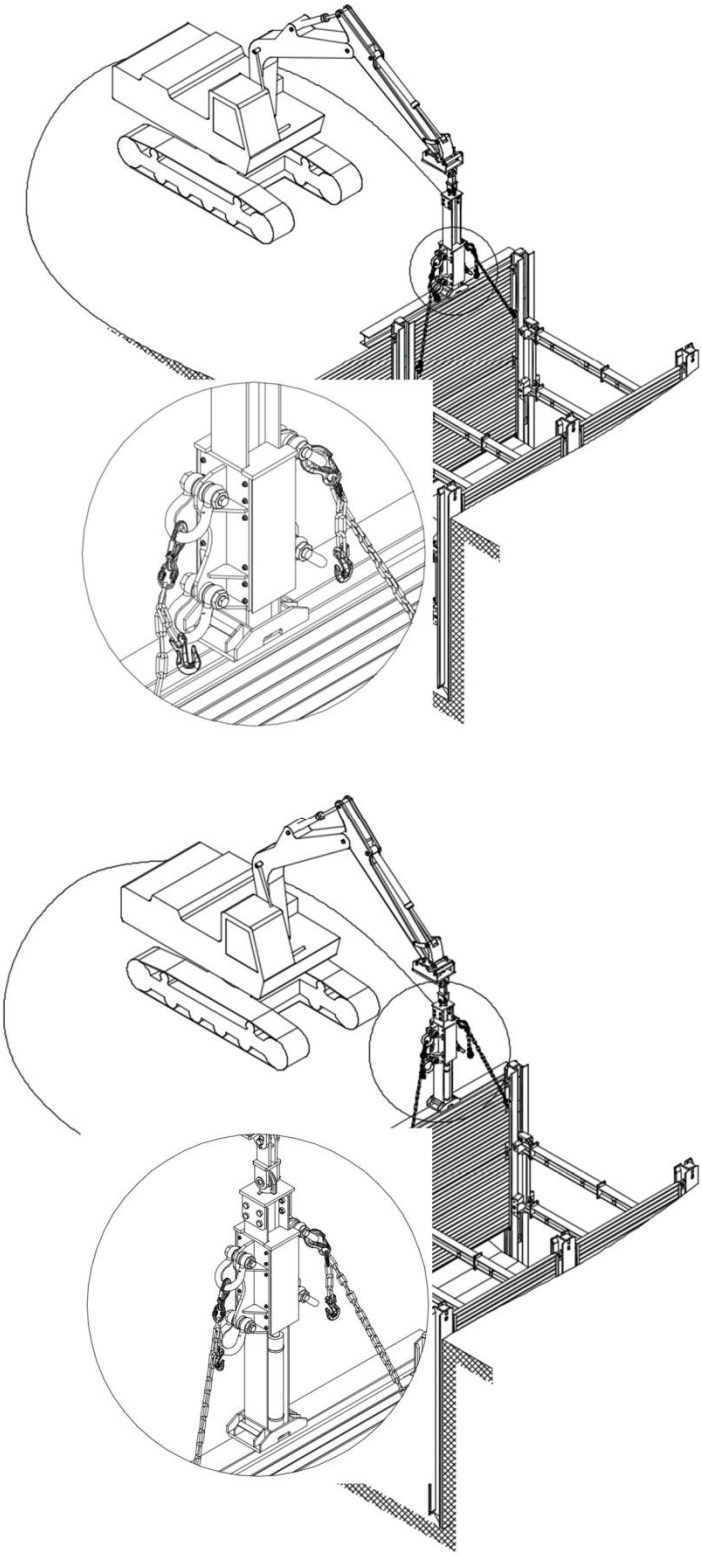

11.2 Underlag hårdttræ (bongossi)

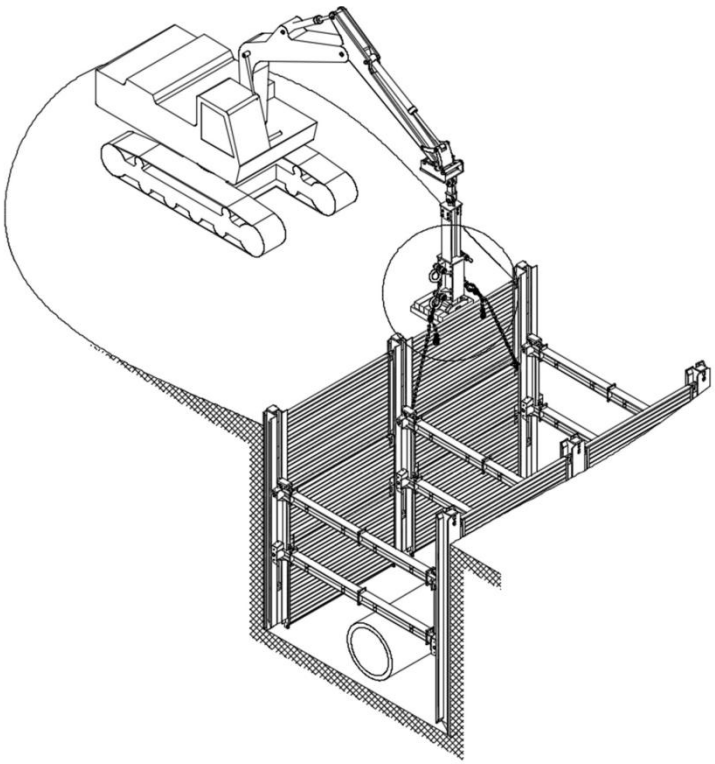

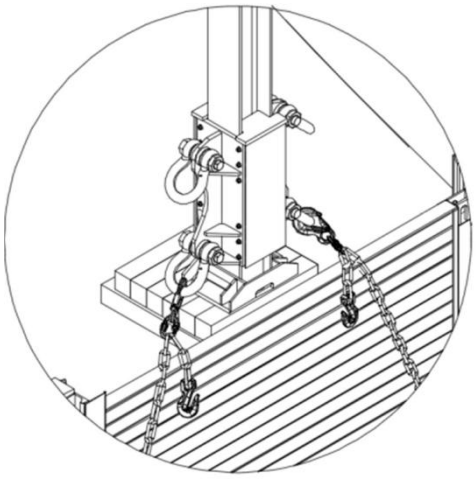

På blød bund anbefales det at anvende strøer af hårdttræ som underlag for at fordele belastningen.